CAME

FA01696M4C

SELB1SDG1
SELB1SDG2
SELB1SDG3

CE

EAC

PL	Polski
HU	Magyar
HR	Hrvatski
UK	Українська

CAME S.P.A.
Via Martiri Della Libertà, 15
31030 - Dosson di Casier
Treviso - Italy
tel. (+39) 0422 4940
fax. (+39) 0422 4941
info@came.com
www.came.com

CAME.COM

FA01696M4C - 06/2022

A

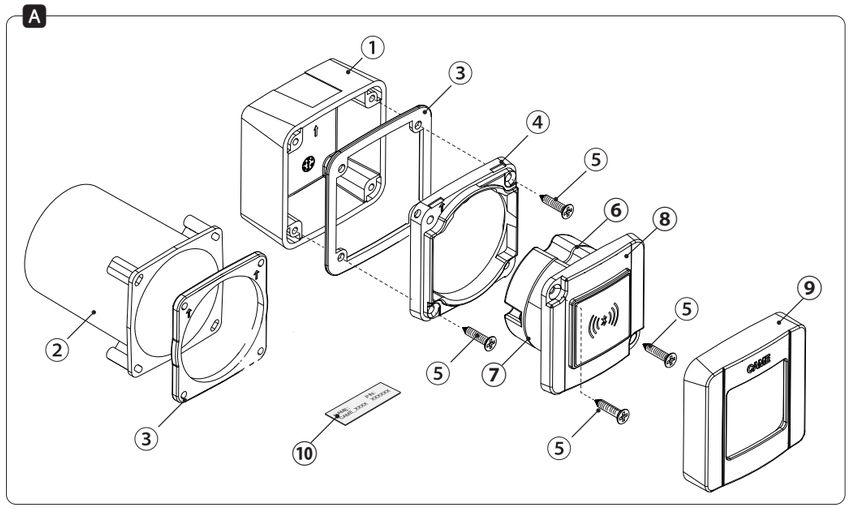

B

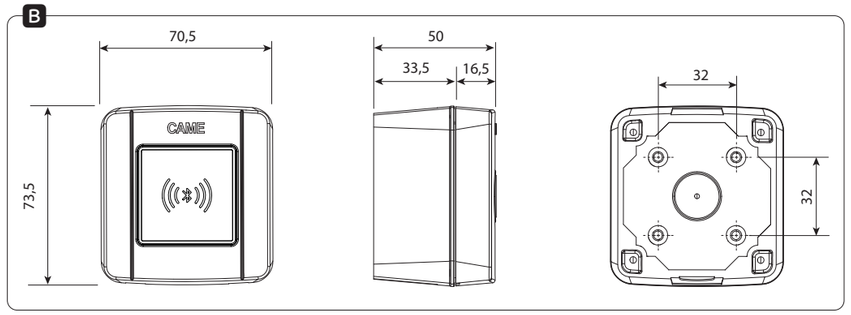

C

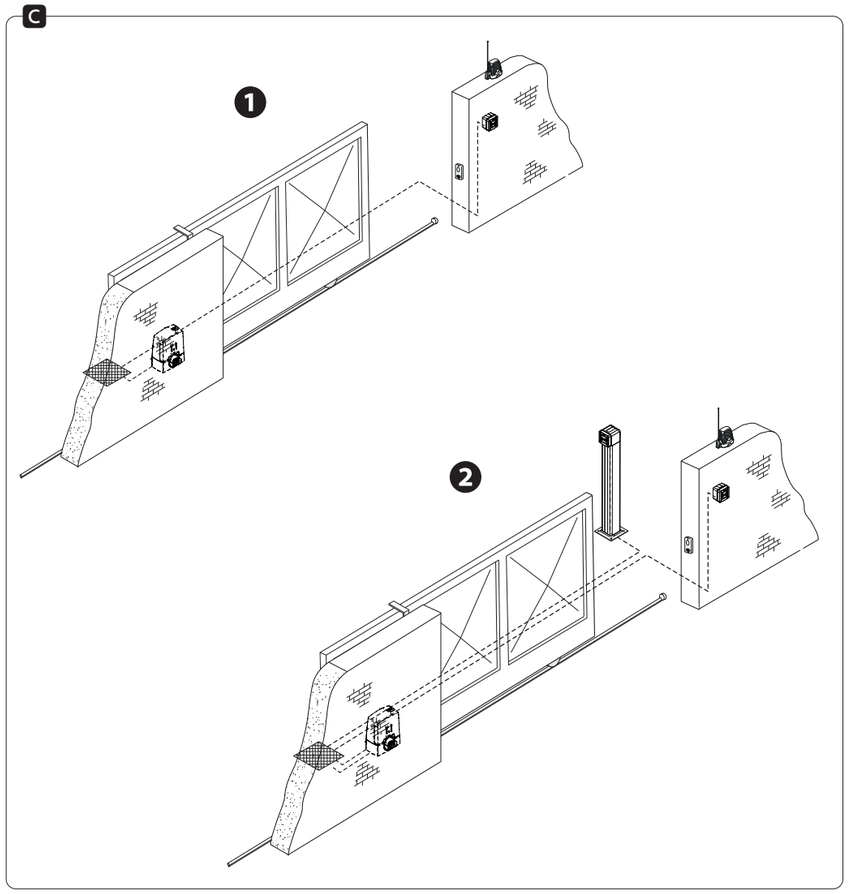

D

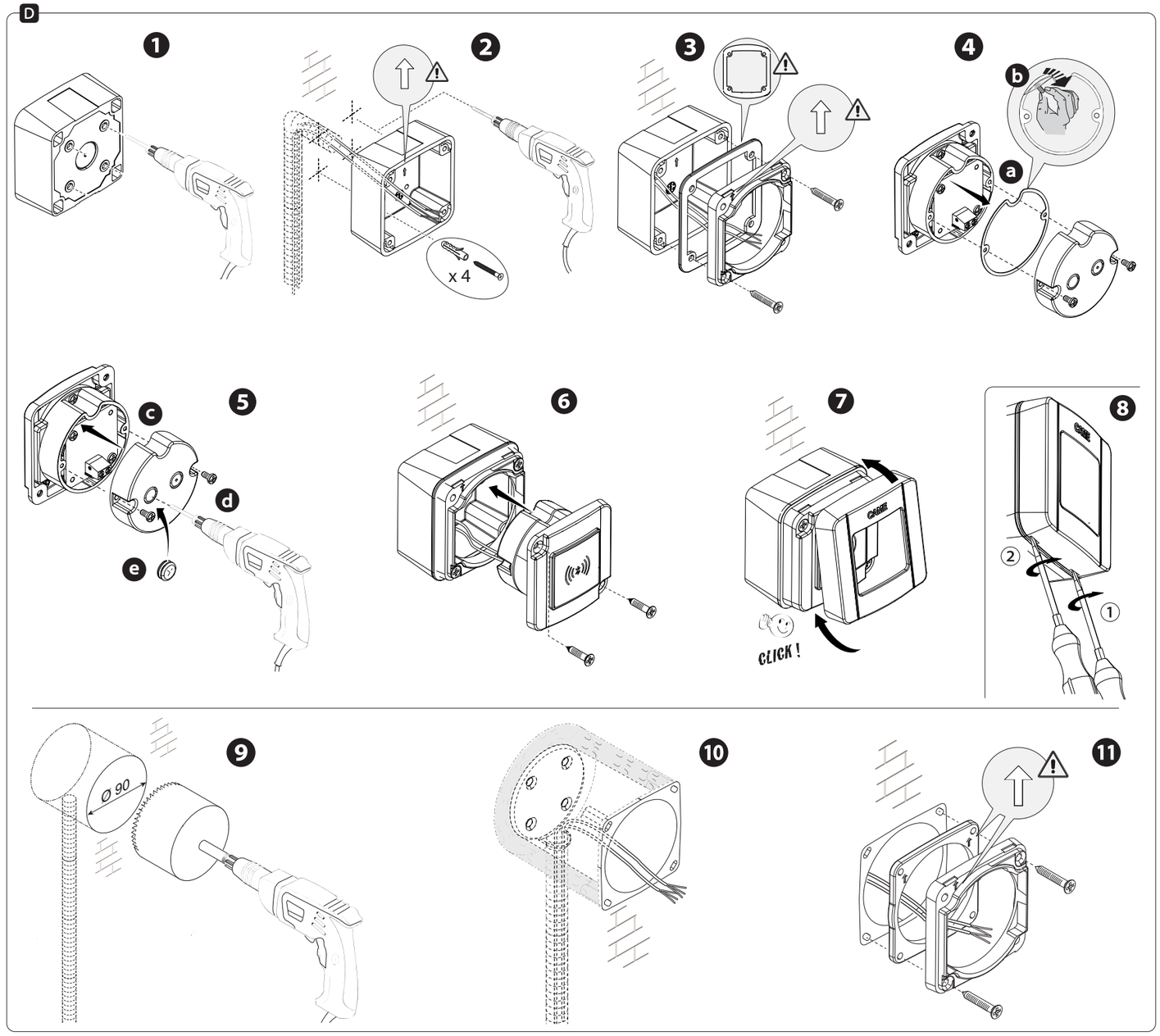

E

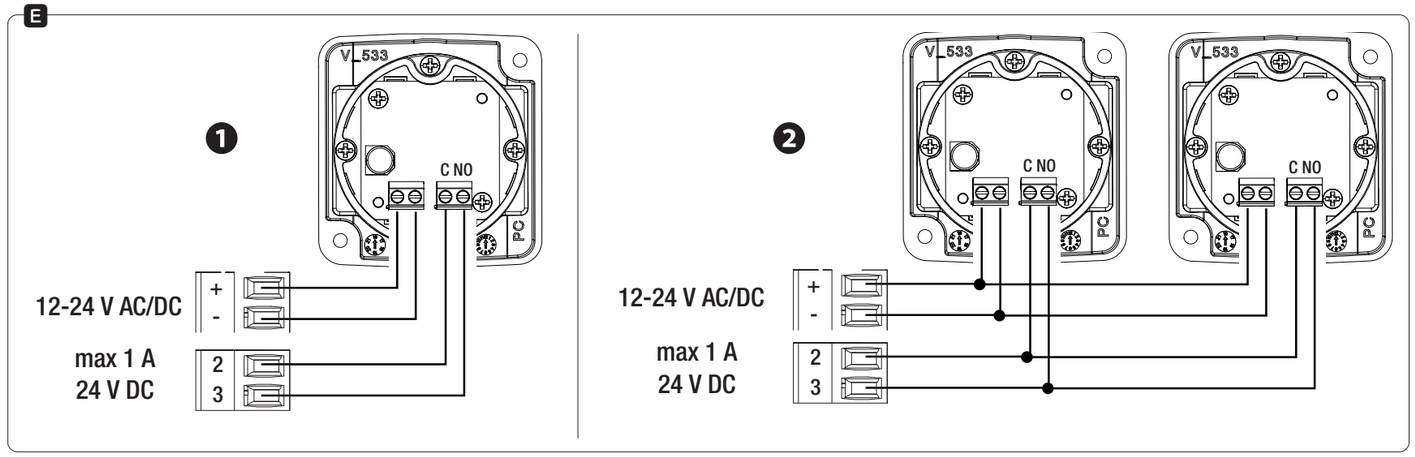

POLSKI

Ostrzeżenia ogólne

• Prosimy o uważne przeczytanie instrukcji przed przystąpieniem do instalacji i wykonaniem czynności wskazanych przez producenta. • Instalacja, programowanie, przygotowanie do pracy i konserwacja produktu muszą być wykonywane tylko przez wykwalifikowany lub odpowiednio przeszkolony personel techniczny, zgodnie z obowiązującymi przepisami, łącznie z przepisami przeciwwypadkowymi i dotyczącymi utylizacji opakowań. • Przed wykonaniem jakiejkolwiek czynności związanej z czyszczeniem lub konserwacją należy odłączyć zasilanie od urządzenia. • Urządzenie musi być użytkowane wyłącznie do celów, dla jakich zostało stworzone. • Producent nie jest odpowiedzialny za ewentualne szkody spowodowane nieprawidłowym, błędnym lub nierozsądnym użytkowaniem urządzenia. • Instalacja może być przeprowadzona zgodnie z zasadami dobrej praktyki, peszle i dławnice muszą być szczelne, aby gwarantować dobry stan kabli. • Produkt w oryginalnym opakowaniu producenta może być transportowany wyłącznie w zamkniętych przestrzeniach (wagony kolejowe, kontenery, pojazdy zamknięte). • W przypadku wadliwego działania produktu należy zaprzestać jego używania i skontaktować się z działem obsługi klienta pod adresem **https://www.came.com/global/en/contact-us** lub pod numerem telefonu podanym na stronie internetowej.

📖 Data produkcji jest podana w numerze partii produkcyjnej wydrukowanym na etykiecie produktu. W razie potrzeby prosimy o kontakt z nami pod adresem **https://www.came.com/global/en/contact-us**.

📖 Ogólne warunki sprzedaży można znaleźć w oficjalnych cennikach Came.

Opis

SELB1SDG1 – Przełącznik Bluetooth Stand Alone do zdalnego sterowania maks. 15 użytkownikami.
SELB1SDG2 – Przełącznik Bluetooth Stand Alone do zdalnego sterowania maks. 50 użytkownikami.
SELB1SDG3 – Przełącznik Bluetooth Stand Alone do zdalnego sterowania maks. 250 użytkownikami.

Dane techniczne

Typ	SELB1SDG1/2/3
Stopień ochrony (IP)	54
Zasilanie (V)	12–24 AC/DC
Obciążalność styku max (A – V)	1 – 24 DC
Temperatura robocza (°C)	-20 ÷ +55
Temperatura przechowywania (°C)*	-25 ÷ +70
Średni okres żywotności produktu (cykle)**	5.000
Maks. zużycie energii (W)	0,7
Pobór prądu (mA)	32
Częstotliwość (GHz)	2,4
Moc (dBm)	4
Klasa urządzenia	III

(*) Przed instalacją, umieścić produkt w temperaturze pokojowej, jeśli było on przechowywany lub transportowany w bardzo niskich lub bardzo wysokich temperaturach.
(**) Średnią żywotność produktu należy rozumieć jako orientacyjną i szacowaną, przyjmując, że będzie on eksploatowany w normalnych warunkach użytkowania, prawidłowo zainstalowany i poddawany konserwacji. Zależy ona też od innych czynników, na przykład warunków klimatycznych i środowiskowych.

Opis części składowych A

1. Obudowa do instalacji na zewnątrz
2. Obudowa do instalacji podtynkowej (opcjonalna)
3. Uszczelnienie
4. Ramka frontowa
5. Śruby samogwintujące 3,9 x 25
6. Osłona karty
7. Uszczelnienie
8. Zespół przełącznika
9. Płytka frontowa
10. Etykieta identyfikacyjna karty zbliżeniowej i kodu PIN

Wymiary B

Przykładowa instalacja C

Instalacja z przełącznikiem ❶.
Instalacja z dwoma przełącznikami ❷.

Instalacja D

Wywiercić otwory zaznaczone fabrycznie z tyłu obudowy ❶.
Przygotować peszel o średnicy Ø 20 niezbędny dla przeprowadzenia przewodów.
Przymocować obudowę przy pomocy odpowiednich kołków i śrub, przygotować przewody do podłączenia ❷.
Umieścić uszczelkę i przymocować ramkę frontową ❸.
Zdjąć osłonę karty z przełącznika, oddzielić folię ochronną uszczelki ❹, umieścić uszczelkę stroną z klejem na podporze karty, nawiercić pokrywę ochronną karty w jednym z dwóch zaznaczonych otworów i włożyć nawierconą gumę uszczelniającą (dostarczana w zestawie) ❺.
Wykonać połączenia elektryczne – patrz odpowiedni rozdział.
Włożyć przełącznik do obudowy i przykręcić przy użyciu śrub dostarczonych w wyposażeniu ❻.
Zamocować płytkę frontową do przełącznika ❼.

📖 Aby zdjąć płytkę frontową, nacisnąć w dolnej części przy pomocy wkrętaka ❽.

W przypadku montażu zastosować obudowę 009DOC-S (niedostarczona), patrz rysunki ❾ ❿ ⓫.
Połączenia elektryczne ❶
Połączenie przełącznika ❷.

Połączenie dwóch przełączników E.

⚠ Używać przewodu z PVC FROR 4 x 0,5 mm o maks. długości 30 m od płyty elektronicznej.
⚠ W przypadku, gdy urządzenie nie jest zasilane z centrali CAME, upewnić się, że zasilanie dostarczane do urządzenia jest wyposażone w ograniczenie prądowy do wartości nieprzekraczającej 2 A, połączony na wejściu tylko otwieranie.

UWAGA! Po zakończeniu instalacji i połączeń elektrycznych należy skonfigurować przełącznik Bluetooth ze smartfonem. Pobrać aplikację przeznaczoną dla systemu operacyjnego iOS lub Android w wersji cyfrowej digital store (Google Play i Apple Store), wpisując w polu wyszukiwania „AutomationBT".
📖 Instrukcję konfiguracji i użytkowania aplikacji można pobrać na stronie http://docs.came.com AutomationBT

Przepisy referencyjne

Produkt jest zgodny z dyrektywami obowiązującymi w momencie produkcji.

RED - Producent CAME S.p.A. oświadcza, że produkt opisany w niniejszym podręczniku jest zgodny z dyrektywą 2014/53/UE i dokumentem Radio Equipment Regulations 2017.
Pełne teksty deklaracji zgodności WE (CE) i Wielkiej Brytanii (UKCA) są dostępne na stronie www.came.com.

ZŁOMOWANIE – Elementy opakowania (karton, plastik itp.) są przyjmowane ze stałymi odpadami miejskimi. Elementy składowe produktu (metale, karty elektroniczne, baterie itp.) muszą być oddzielone i poddane selektywnej zbiórce odpadów. Sprawdzić przepisy w zakresie złomowania obowiązujące w miejscu instalacji.
NIE PORZUCAĆ W ŚRODOWISKU!
PRODUCENT ZASTRZEGA SOBIE PRAWO WPROWADZANIA ZMIAN W TREŚCI INSTRUKCJI W DOWOLNEJ CHWILI BEZ WCZEŚNIEJSZEGO POWIADOMIENIA.
WSZYSTKIE WYMIARY SĄ PODANE W MILIMETRACH, Z WYJĄTKIEM INACZEJ OZNACZONYCH.

Zachować etykietę identyfikacyjną karty zbliżeniowej i kodu PIN

MAGYAR

Általános figyelmeztetések

• Olvassa el figyelmesen az utasításokat a felszerelés megkezdése előtt, a gyártó által előírt módon végezze el a műveleteket. • A termék felszerelését, programozását, üzembe helyezését és karbantartását kizárólag képzett és megfelelően betanított műszaki szakember végezze, a hatályos törvények értelmében, beleértve a balesetvédelmi előírásokat és a csomagolások hulladékként való kezelését. • Bármilyen karbantartási vagy tisztítási művelet előtt áramtalanítsa a készüléket. • A készüléket kizárólag a tervezett rendeltetésének megfelelően szabad használni. • A gyártó nem vállal felelősséget a nem rendeltetésszerű, hibás és ésszerűtlen használatból eredő esetleges károkért. • A felszerelését szakszerűen kell elvégezni, a gégecsöveket és a dobozokat szigetelni kell a kábelek épségének biztosítása érdekében. • A gyártó eredeti csomagolásában levő terméket csak zárt szállítóeszközzel (vasúti vagonban, konténerben, zárt járműben) szállítható. • A termék rendellenes működése esetén szakítsa meg a használatát és forduljon a műszaki szervizszolgálathoz a **https://www.came.com/global/en/contact-us** e-mail címen vagy honlapon található telefonszámon.

📖 A gyártás időpontja a termék címkéjére nyomtatott gyártási tétel jelölésében szerepel. Szükség esetén elérhetőségünk: **https://www.came.com/global/en/contact-us**.

📖 Az általános adásvételi szerződési feltételek a Came hivatalos árjegyzékében találhatók.

Megnevezés

SELB1SDG1 - Stand Alone Bluetooth választókapcsoló legfeljebb 15 felhasználó kezeléséhez
SELB1SDG2 - Stand Alone Bluetooth választókapcsoló legfeljebb 50 felhasználó kezeléséhez
SELB1SDG3 - Stand Alone Bluetooth választókapcsoló legfeljebb 250 felhasználó kezeléséhez

Műszaki adatok

Típus	SELB1SDG1/2/3
Érintésvédelmi osztály (IP)	54
Tápfeszültség (V)	12-24 AC/DC
Érintkező max. terhelése (A - V)	1 - 24 DC
Működési hőmérséklet (°C)	-20 ÷ +55
Tárolási hőmérséklet (°C)*	-25 ÷ +70
A termék átlagos élettartama (ciklus)**	50.000
Max. fogyasztás (W)	0,7
Áramfelvétel (mA)	32
Frekvencia (GHz)	2,4
Teljesítmény (dBm)	4
A berendezés osztálya	III

(*) A felszerelés előtt tárolja a terméket szobahőmérsékleten abban az esetben, ha az előző tárolás vagy szállítás nagyon alacsony vagy nagyon magas hőmérsékleten történt.
(**) A termék átlagos élettartama pusztán tájékoztató jellegű, és a megfelelő használati, felszerelési és karbantartási feltételek figyelembevételével végzett becslés eredménye. Ezt az adatot további tényezők is befolyásolják, például az éghajlati és környezeti feltételek.

A részek leírása A

1. Külső doboz
2. Süllyeszthető doboz (opció)
3. Tömítés
4. Elülső váz
5. 3,9x25 önmetsző csavarok
6. Kártya védőfedél
7. Tömítés
8. Választókapcsoló egység
9. Elülső burkolat
10. A transzponder azonosító címkéje és PIN

Méretek B

Standard összeállítás C

Rendszer egy választókapcsolóval ❶.
Rendszer két választókapcsolóval ❷.

Felszerelés D

Fúrja ki a megjelölt furatokat a doboz hátoldalán ❶.
Készítsen elő a kábelek bekötéséhez egy gégecsövet (Ø 20 mm).
Rögzítse a dobozt megfelelő dübelekkel és csavarokkal, készítse elő a csatlakozó kábeleket ❷.
Helyezze el a tömítést és rögzítse a vázat ❸.
Távolítsa el a kártya védőfedelét a választókapcsolóról, vegye le a védőfóliát a tömítésről ❹, helyezze a tömítést a tapadó oldala felől a kártyatartóba, fúrja ki a kártyavédő fedelet a két megjelölt furat egyikének helyén és illesszen be egy furatos tömítő gumit (tartozék) ❺.
Végezze el a villamos bekötéseket, lásd a vonatkozó szakaszt.
Illessze be a választókapcsolót a dobozba és rögzítse a tartozék csavarokkal ❻.
Rögzítse az előlapot a választókapcsolóra ❼.

📖 Az előlap levételéhez használjon emelőként egy csavarhúzót az alsó oldalon ❽.

A süllyesztett felszereléshez használja a 009DOC-S dobozt (nem tartozék), lásd az ábrákat ❾ ❿ ⓫.

Villamos bekötések E

Egy választókapcsoló bekötése ❶.
Két választókapcsoló bekötése ❷.

⚠ Alkalmazzon PVC FROR 4 x 0,5 mm-es kábelt, max. 30 m hosszú lehet az elektronikus paneltől mérve.

⚠ Ha a készülék tápellátása nem a CAME vezérlőpanelről történik, ellenőrizze, hogy a készülék tápáramellátásának áramerőssége ne haladja meg az 2 A-t és csatlakozik-e a csak nyitás bemenethez.

FIGYELEM! A felszerelés és a bekötések elvégeztével konfigurálja a Bluetooth választókapcsolót az okostelefonnal. Töltse le az Android és iOS operációs rendszerekhez való alkalmazást a megfelelő digitális üzletből (Google Play és Apple App Store); írja be a kereső mezőbe az "AutomationBT" kifejezést.
📖 Az alkalmazás konfigurálási és használati kézikönyve letölthető a http://docs.came.com honlapról az AutomationBT beírásával

Hivatkozott Szabványok

A termék megfelel a gyártás pillanatában érvényes vonatkozó irányelveknek.

RED - A CAME S.p.A. kijelenti, hogy a jelen kézikönyvben leírt termék megfelel a 2014/53/EU irányelvnek és a Radio Equipment Regulations 2017 dokumentumnak.
Az EU (CE) és UK (UKCA) megfelelőségi nyilatkozatok teljes szövege megtalálható a www.came.com honlapon.

SELEJTEZÉS ÉS HULLADÉKKÉNT VALÓ KEZELÉS - A csomagolás elemei (kartonpapír, műanyag stb.) települési szilárd hulladékként selejtezhetők. A termék elemeit (fémek, elektronikus kártyák, akkumulátorok stb.) szelektív hulladékgyűjtés keretében kell selejtezni. A hulladékként való kezelés módjával kapcsolatosan ellenőrizze a felszerelés helyén érvényes szabályozást.
KERÜLNI KELL A KÖRNYEZETBE JUTÁSÁT!
A KÉZIKÖNYV TARTALMA BÁRMIKOR ÉS ELŐZETES FIGYELMEZTETÉS NÉLKÜL MÓDOSÍTHATÓ.
A MÉRETEK MILLIMÉTERBEN VANNAK MEGADVA, KIVÉVE HA MÁSKÉNT VAN JELÖLVE.

Őrizze meg a transzponder azonosító címkéjét és a PIN kódot

HRVATSKI

Opća upozorenja

• Prije instaliranja i izvođenja drugih postupaka prema preporukama proizvođača, pažljivo pročitati ove upute. • Instaliranje, programiranje, stavljanje u rad i održavanje proizvoda smije vršiti isključivo kvalificirano tehničko osoblje s odgovarajućom obukom, u skladu s važećim propisima, uključujući mjere zaštite na radu i zbrinjavanje ambalaže. • Prije obavljanja bilo kakvog zahvata vezanog za čišćenje ili održavanje, isključiti napajanje uređaja. • Ovaj uređaj smije se namijeniti samo onoj uporabi za koju je izričito predviđen. • Proizvođač se u svakom slučaju neće smatrati odgovornim za eventualne štete nastale uslijed neprimjerene, pogrešne ili nerazumne uporabe. • Instalacija se mora izvesti sukladno pravilima struke; rebraste cijevi i kutije moraju biti zabrtvljene na način da se osigura integritet kablova. • Proizvod u izvornom pakiranju proizvođača može se prevoziti samo u zatvorenom (vagoni, kontejneri, zatvorena vozila). • U slučaju kvara proizvoda, prekinite uporabu i obratite se službi za korisnike na adresi **https://www.came.com/global/en/contact-us** ili nazovite na telefonski broj naveden na mrežnom mjestu.

📖 Datum proizvodnje naveden je u proizvodnoj seriji koja je otisnuta na najlepnici proizvoda. Ako je potrebno, obratite nam se na adresu **https://www.came.com/global/en/contact-us**.

📖 Opći uvjeti prodaje navedeni su u službenim cjenicima poduzeća Came.

Opis

SELB1SDG1 - Samostalan Bluetooth selektor za upravljanje do 15 korisnika
SELB1SDG2 - Samostalan Bluetooth selektor za upravljanje do 15 korisnika
SELB1SDG3 - Samostalan Bluetooth selektor za upravljanje do 15 korisnika

Tehnički podaci

Tip	SELB1SDG1/2/3
Stupanj zaštite (IP)	54
Napajanje (V)	12-24 AC/DC
Nosivost kontakta max. (A - V)	1 - 24 DC
Radna temperatura (°C)	-20 ÷ +55
Temperatura skladištenja (°C)*	-25 ÷ +70
Prosječni vijek trajanja proizvoda (ciklusi)**	50.000
Potrošnja max. (W)	0,7
Apsorpcija (mA)	32
Frekvencija (GHz)	2,4
Snaga (dBm)	4
Razred aparata	III

(*) Prije ugradnje, proizvod treba držati na sobnoj temperaturi u slučaju skladištenja ili prijevoz pri iznimno niskim ili vrlo visokim temperaturama.
(**) Prosječni je vijek trajanja proizvoda isključivo indikativan podatak koji je procijenjen na temelju usklađenih uvjeta uporabe, ugradnje i održavanja. Na njega se utječe i dodatnim čimbenicima kao što su, primjerice, klimatski uvjeti i uvjeti okoliša.

Opis dijelova A

1. Vanjsko kućište
2. Ugradbeno kućište (opcija)
3. Brtva
4. Prednji okvir
5. Samonarezni vijci 3,9x25
6. Zaštitni poklopac za karticu
7. Brtva
8. Skupina selektora
9. Zaštitna maska
10. Identifikacijska pločica transpondera i PIN

Dimenzije B

Tipska instalacija C

Instalacija s jednim selektorom ❶.
Instalacija s dva selektora ❷.

Ugradnja D

Probušiti već označene otvore na stražnjoj strani kutije ❶.
Postaviti rebrastu cijev Ø 20 za prolaz kablova.
Pričvrstiti kutiju odgovarajućim učvrsnicama i vijcima i postaviti priključne kablove ❷.
Postaviti brtvu i pričvrstiti prednji okvir ❸.
Odstraniti zaštitu s kartice selektora, skinuti zaštitnu foliju s brtve ❹, nanijeti brtvu s njezinom ljepljivom stranom, na podlogu kartice, probušiti zaštitni poklopac za karticu na jednom od dva naznačena otvora i umetnuti perforiranu gumicu (priložena je) ❺.
Izvesti električne spojeve; v. poseban odjeljak.
Umetnuti selektor u kutiju i pričvrstiti ga priloženim vijcima ❻.
Postaviti zaštitnu masku na selektor ❼.

📖 Da biste skinuli zaštitnu masku, potrebno ju je otkačiti na donjem dijelu pomoću odvijača ❽.

Za podžbuknu ugradnju, upotrijebiti kutiju 009DOC-S (nije priložena), v. ilustracije ❾ ❿ ⓫.

Električni spojevi E

Spajanje jednog selektora ❶.
Spajanje dvaju selektora ❷.

⚠ Upotrijebiti PVC kabel FROR 4 x 0,5 mm maksimalne duljine 30 m od elektroničke kartice.

⚠ Ako uređaj nije napajan preko upravljačke kutije CAME, utvrdite da li se napajanje uređaja vrši s ograničenjem struje do najviše 2 A, s priključkom na ulaz predviđen samo za otvaranje.

POZOR! Nakon ugradnje i izvođenja električnih spojeva, konfigurirati Bluetooth selektor sa smartphone uređajem. Preuzmite aplikaciju dostupnu za iOS ili Android u odnosnim digitalnim trgovinama (Google Play i Apple Store) putem polja za pretraživanje u koje treba upisati "AutomationBT".
📖 Priručnik za konfiguraciju i uporabu aplikacije moguće je preuzeti na http://docs.came.com, gdje treba upisati AutomationBT.

Mjerodavni propisi

Proizvod je usklađen s važećim direktivama na snazi u trenutku proizvodnje.

RED - Poduzeće CAME S.p.A. izjavljuje da je proizvod opisan u ovom priručniku u skladu s Direktivom 2014/53/EU i dokumentom Radio Equipment Regulations 2017 (Pravilnik za radijsku opremu).
Cjeloviti tekstovi izjave o usklađenosti EU-a (EZ) i UK-a (UKCA) dostupni su na mrežnom mjestu www.came.com.

PRESTANAK UPORABE I ZBRINJAVANJE - Sastavni dijelovi ambalaže (karton, plastika i dr.) smatraju se krutim komunalnim otpadom. Sastavne dijelove proizvoda (metal, elektroničke kartice, baterije i dr.) potrebno je razdvojiti i odvojeno odlagati. Za način zbrinjavanja provjeriti važeće propise u mjestu ugradnje.
NE BACAJTE U OKOLIŠ!
SADRŽAJ PRIRUČNIKA PODLOŽAN JE IZMJENAMA U BILO KOJEM TRENUTKU BEZ OBVEZE PRETHODNE OBAVIJESTI.
MJERE SU ISKAZANE U MILIMETRIMA, OSIM AKO NIJE DRUGAČIJE NAZNAČENO.

Identifikacijsku pločicu transpondera i PIN čuvati ovdje.

УКРАЇНСЬКА

Загальні попередження

• Уважно прочитайте інструкції перед початком установки і виконання дій, вказаних виробником. • Установка, програмування, підключення та технічне обслуговування виробу має виконуватися тільки кваліфікованим або підготовленим персоналом у відповідності до вимог діючих норм безпеки та дотриманням правил щодо запобігання нещасних випадків та утилізації упаковки. • Перед виконанням робіт з очищування або технічного обслуговування відключіть пристрій від електричного живлення. • Слід використовувати цей пристрій виключно за призначенням. • Виробник не несе відповідальності за шкоду, заподіяну неправильним, помилковим або недбалим використанням приладу. • Установку необхідно проводити у відповідності до вимог галузевих стандартів; гофровані шланги та корпуси повинні бути запечатані з метою гарантувати стан електричних кабелів. • Виріб в оригінальній упаковці виробника можна транспортувати тільки в замкнутому просторі (залізно дорожні вагони, контейнери, закриті транспортні засоби). • У разі несправності виробу, припиніть його використання та зверніться до сервісного центру за адресою **https://www.came.com/global/en/contact-us** або за номером телефона, вказаним на сайті.

📖 Дата виготовлення вказана у партії виробництва, надрукованій на етикетці продукту. В разі необхідності, зв'яжіться з нами за адресою **https://www.came.com/global/en/contact-us**.

📖 Загальні умови продажу вказані в офіційних прайс-листах Came.

Опис

SELB1SDG1 - Автономний Bluetooth зчитувач для управління максимально 15 користувачами
SELB1SDG2 - Автономний Bluetooth зчитувач для управління максимально 50 користувачами
SELB1SDG3 - Автономний Bluetooth зчитувач для управління максимально 250 користувачами

Технічні характеристики

Модель	SELB1SDG1/2/3
Клас захисту (IP)	54
Напруга електричного живлення (В)	~/=12-24
Макс. навантаження на контакт (A - B)	=1 - 24
Діапазон робочих температур (°C)	від -20 до +55
Діапазон температури зберігання (°C)*	від -25 до +70
Средний срок службы изделия (циклы)**	50.000
Макс. споживана потужність (Вт)	0,7
Споживаний струм (мА)	32
Частота радіосигналу (Гц)	2,4
Потужність (дБм)	4
Клас пристрою	III

(*) Перед монтажем виріб слід зберігати при кімнатній температурі в разі складування або транспортування при дуже низьких чи дуже високих температурах.
(**) Середній термін служби виробу є суто рекомендованим та оцінюється із урахуванням нормальний умов експлуатації, установки та технічного обслуговування. На цей показник також впливають інші фактори, такі як, наприклад, кліматичні та екологічні умови.

Опис основних компонентів A

1. Корпус для накладного монтажу
2. Корпус для вбудовуваного монтажу (опція)
3. Прокладка
4. Передня монтажна коробка
5. Саморізи 3,9x25
6. Захист плати
7. Прокладка
8. Блок зчитувача
9. Передня накладка
10. Ідентифікаційна етикетка проксіміті-зчитувача та PIN-код

Габаритні розміри B

Варіант типової установки C

Система з одним зчитувачем ❶.
Система з двома зчитувачами ❷.

Монтаж D

Просвердліть попередньо відмічені отвори на задній частині корпусу ❶.
Підготуйте гофрошланг Ø 20 мм, необхідний для проведення кабелів.
Зафіксуйте корпус відповідними дюбелями та гвинтами й розмістіть кабелі для їх підключення ❷.
Встановіть прокладку та закріпіть супорт ❸.
Вийміть захист плати зі зчитувача, знімість захисну плівку з прокладки ❹, прикладіть прокладку клейкою стороною до супорта плати, просвердліть захисну кришку плати в одному з двох попередньо відмічених отворів і вставте перфоровану гумову заглушку ❺.
Виконайте електричні підключення, див. відповідний розділ.
Вставте зчитувач у корпус і зафіксуйте його гвинтами з комплекту ❻.
Зачепіть передню накладку за зчитувач ❼.

📖 Для того, щоб зняти передню накладку, підніміть її викруткою знизу ❽.

Для вбудованої установки скористуйтесь корпусом 009DOC-S (не входить до комплекту), див. зображення ❾ ❿ ⓫

Електричні підключення E

Підключення одного зчитувача ❶.
Підключення двох зчитувачів ❷.
⚠ Використайте кабель у PVC FROR 4 x 0,5 мм максимальною довжиною 30 м від електронної плати.
⚠ Якщо пристрій отримує живлення не від блоку CAME, переконайтесь в тому, що передбачений обмежувач струму до 2 А, підключений на вході тільки для відкриття.

УВАГА! Після установки та виконання електричних підключень, відрегулюйте Bluetooth зчитувач за допомогою смартфону. Завантажте програму для iOS або Android з відповідних програм-магазинів (Google Play і Apple Store), для чого потрібно у поле пошуку ввести «AutomationBT».
📖 Інструкцію з настройки та використання програми можна завантажити з http://docs.came.com, набравши AutomationBT

Норми й стандарти

Виріб відповідає вимогам застосовних директив, які діяли на момент виготовлення.

RED - Компанія-виробник CAME S.p.A. заявляє, що описаний у цьому посібнику пристрій відповідає вимогам Директиви 2014/53/EU та документу «Radio Equipment Regulations 2017».
Повні тексти декларацій про відповідність UE (CE) та UK (UKCA) доступні на сайті www.came.com.

ВИВІД З ЕКСПЛУАТАЦІЇ ТА УТИЛІЗАЦІЯ - Пакувальні матеріали (картон, пластмаса тощо) можна утилізовувати як побутові відходи. Матеріали й компоненти виробу (метал, електронні плати, елементи живлення тощо) необхідно розділяти перед утилізацією. Утилізацію виробу необхідно проводити у відповідності до чинного законодавства місцевості, в якій здійснювалась його експлуатація.
НЕ ЗАБРУДНЮЙТЕ НАВКОЛИШНЄ СЕРЕДОВИЩЕ!
ЗМІСТ ЦІЄЇ ІНСТРУКЦІЇ МОЖЕ БУТИ ЗМІНЕНИЙ В БУДЬ-ЯКИЙ МОМЕНТ БЕЗ ПОПЕРЕДНЬОГО ПОВІДОМЛЕННЯ.
ВИМІРИ, ЯКЩО НЕ ЗАЗНАЧЕНО ІНШЕ, ВКАЗАНІ В МІЛІМЕТРАХ.

Зберігайте ідентифікаційну етикетку проксіміті-зчитувача та PIN-код