# HG 02 GL

CAME ÖZAK

## ТЕХНІЧНІ ХАРАКТЕРИСТИКИ

## Технічні характеристики

| | |
|---|---|
| **Місце використання** | В приміщенні. |
| **Робоча температура, вологість** | -20°C / +68°C (на замовлення доступна конфігурація для -50°C з додатковим обігрівачем з позитивним температурним коефіцієнтом), відносна вологість %95 без конденсату. |
| **Інтенсивність експлуатації** | 100%, використання цілодобово, в режимі 7/24. |
| **Характеристики матеріалів** | **Корпус**: Корпус з нержавіючої сталі марки 304 із сатинуванням (можливе виготовлення зі сталі марки 316).<br>**Верхня кришка**: Чорне загартоване скло завтовшки 10 мм (доступні інші матеріали), також можливе виконання верхньої кришки з отвором для встановлення пристрою контролю доступу на поверхню.<br>**Стулки**: Загартоване скло завтовшки 10 мм зі світлодіодним RGB підсвічуванням. |
| **Індикатори** | **Індикатори проходження / напрямку** : RGB світлодіоди під верхньою кришкою і стулками в стандартній комплектації (додатково можна замовити світлодіодні індикатори у вигляді анімованого астероїда на верхню кришку). |
| **Живлення** | **Робоча напруга** : 110/220 В змінного струму 50/60 Гц. (±%10), 24 В постійного струму.<br>**Енергоспоживання (один блок)** : 4 Вт у режимі очікування, максимальне ~34 Вт<br>**Енергоспоживання (центр)** : 8 Вт у режимі очікування, максимальне ~34+34 Вт<br>(залежить від використовуваних опцій та додаткового обладнання) |
| **Режими роботи** | Система працює у двосторонньому режимі (вхід-вихід).<br>Режими роботи змінюються двопозиційним перемикачем.<br>Контрольований вхід і вихід — Вільний вхід і вихід<br>Контрольований вхід, вільний вихід — Контрольований вихід, вільний вхід |
| **Функціонування системи** | Електромеханічна моторизована система з електронним регулюванням крутного моменту і сенсорним управлінням, яка забезпечує втягування стулки в корпус для швидкого проходження.<br>Прохід складається мінімум з 2 одиничних блоків, розташованих фронтальною стороною один до одного.<br>Електромеханічні стулки з приводом в режимі очікування зачинені (за замовленням — відчинені). Дозвіл надається пристроєм контролю доступу (сторонній пристрій), під'єднаним до системи входу турнікета. Після авторизації стулки відчиняються, проходження людини контролюється декількома датчиками вздовж проходу, а після завершення проходу стулки зачиняються. У разі надання дозволу наступним особам, стулки залишатимуться відчиненими до завершення проходження останньої особи, після чого зачиняються.<br>Завдяки датчикам стулки не рухаються і не завдають шкоди людині, якщо вона знаходиться між стулками. Крім того, під час зачинення стулок постійно працює електронна система контролю крутного моменту.<br>Якщо хтось намагається обігнати когось попереду або пройти без дозволу, система подає звуковий/візуальний сигнал.<br>Коди системних повідомлень можна відстежувати на екрані внутрішньої діагностики. |
| **Система управління** | Всі функції, параметри та режими роботи можна змінювати за допомогою панелі управління (з мікропроцесорним управлінням).<br>Всі входи захищені оптопарами.<br>Контроль здійснюється за допомогою сухого контакту (віддалено).<br>Сумісна з усіма типами пристроїв контролю доступу.<br>Додатково можна замовити модуль RS232, RS485 або TCP/IP. |
| **Швидкість людського потоку** | **Швидкість відчинення/зачинення стулок** : ~0,8 с<br>**Режим вільного проходження** : ~60 осіб/хв. **Номінальна** : ~30 осіб/хв.<br>(швидкість проходження може змінюватися залежно від використовуваної системи контролю доступу) |
| **Аварійний режим** | Стулки забезпечують вільний прохід, автоматично втягуючись в корпус (відмикається за відсутності живлення). Сумісний з системами пожежної сигналізації та аналогічними системами. Після завершення аварійної ситуації система повертається до нормального режиму роботи. |
| **Відсутність живлення** | Стулки забезпечують вільний прохід, автоматично втягуючись в корпус, завдяки внутрішньому акумулятору (відмикається за відсутності живлення). |
| **Вага** | **Один блок** : ~65 кг<br>**Центр** : ~80 кг |
| **Функції та додаткове обладнання, що замовляються окремо** | Бездротовий пульт дистанційного керування (приймач-передавач), ручне керування, монетоприймач і монетниця, один або кілька інтелектуальних приймачів монет/жетонів із контейнером, обігрівач з позитивним температурним коефіцієнтом, датчик ваги верхньої кришки, нижня пластина, резервний акумулятор, нержавіюча сталь 316, модулі RS232-RS485-TCP/IP, світлодіодний індикатор у вигляді анімованого астероїда, різні матеріали зовнішнього корпусу (дзеркально чорний, бронза тощо), моторизований блок зчитування карток і блок для збору карток. |

TD-1302-0029(6) Y.T.21.11.2022

*Конструкція та технічні характеристики можуть змінюватися без попередження.

## Габарити (мм)

HG 02 GL-S: ОДИН БЛОК (ЛІВИЙ або ПРАВИЙ)

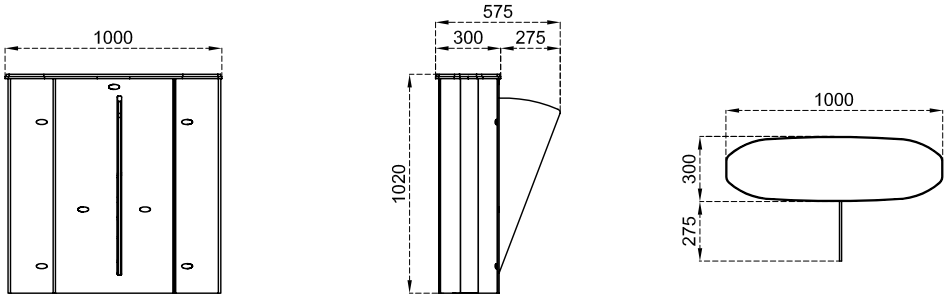


HG 02 GL-C: ЦЕНТРАЛЬНИЙ БЛОК

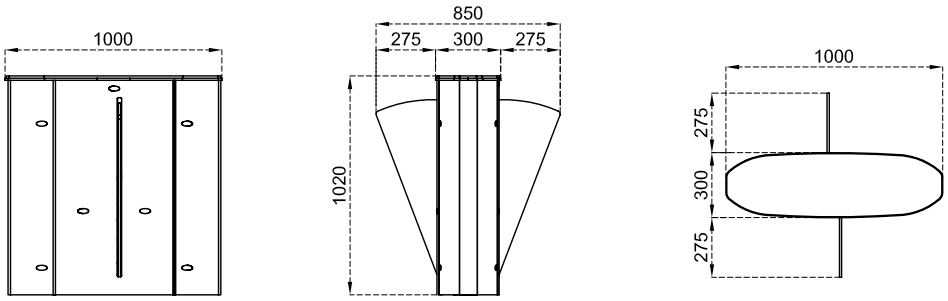


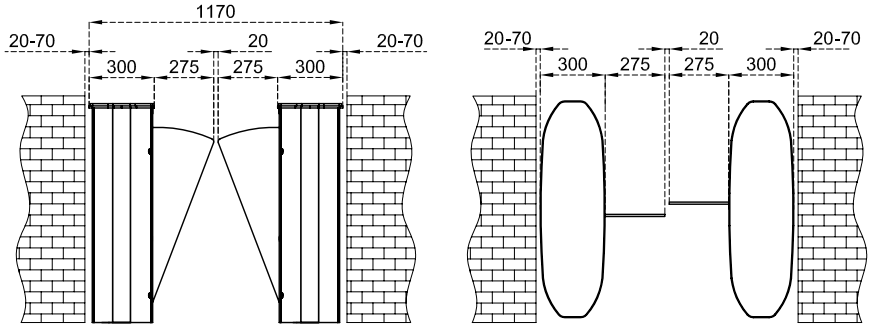


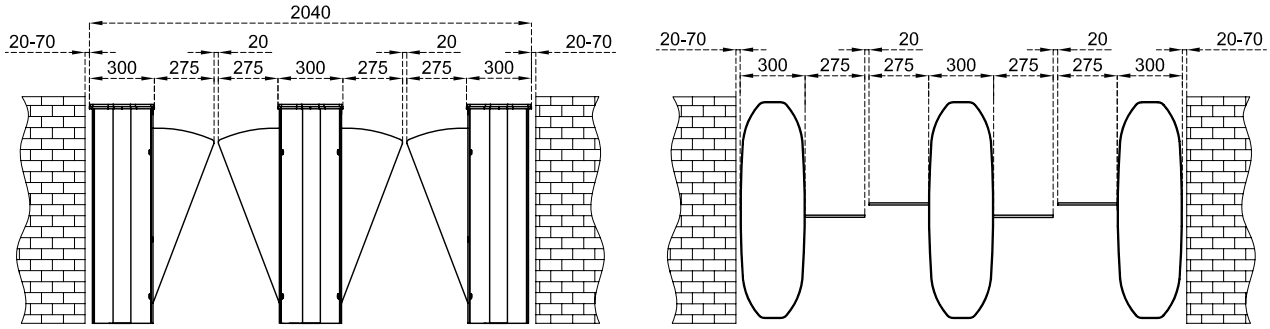


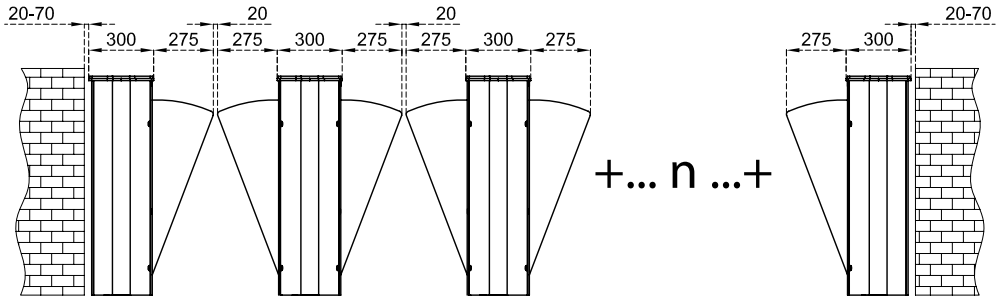


TD-1302-0029(6) Y.T.21.11.2022

*Конструкція та технічні характеристики можуть змінюватися без попередження.